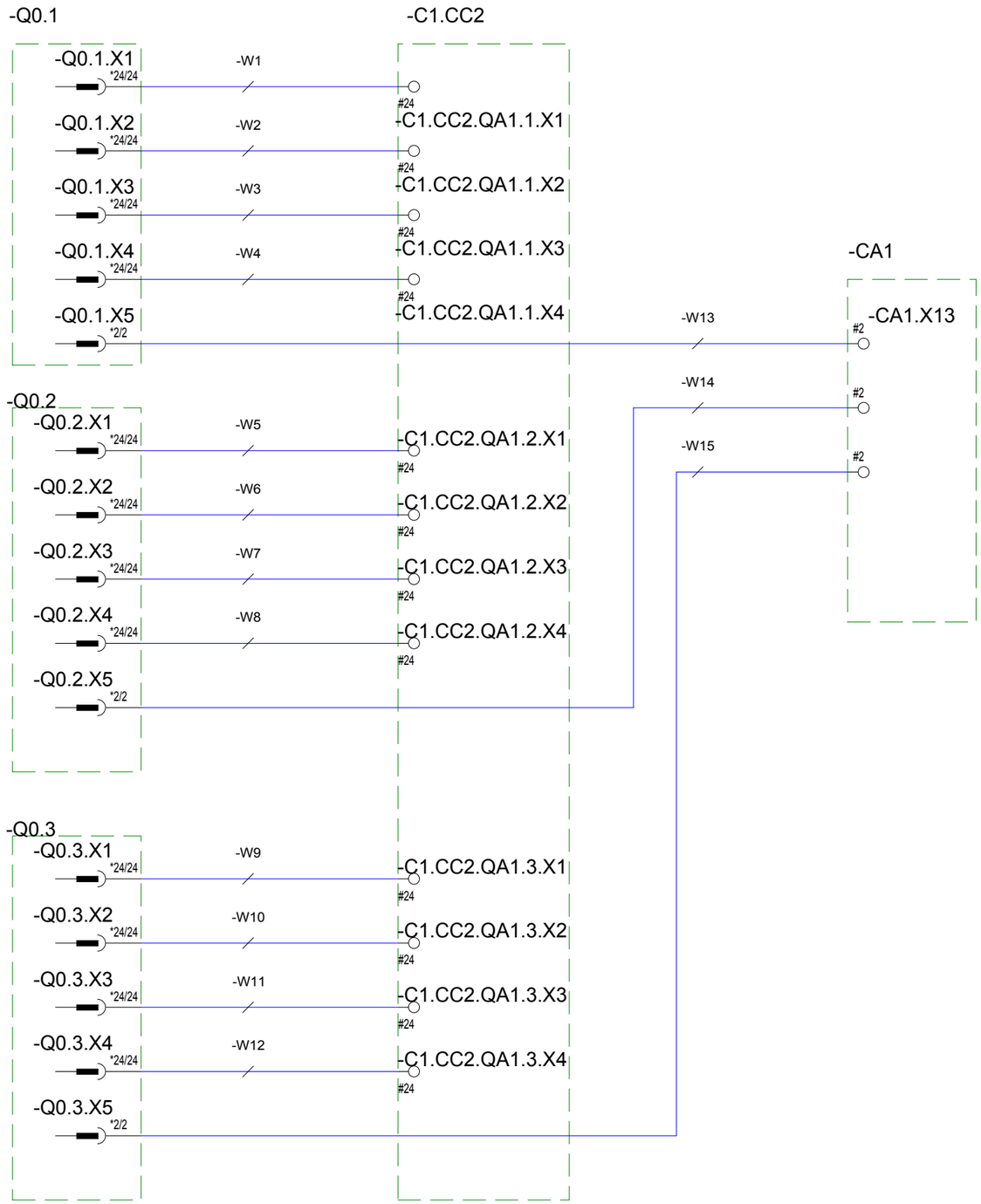

Für dieses Dokument und den darin dargestellten Gegenstand behalten wir uns alle Rechte vor. Vervielfältigung, Bekanntgabe an Dritte oder Verwertung seines Inhaltes sind ohne unsere ausdrückliche Zustimmung verb.
© CIM-Team

				Datum				CIM-TEAM		
				Bearb.						Blatt 1
				Gepr.						8 Bl.
Zustand	Änderung	Datum	Name	Norm		Ursp.	Ers. f.	Ers. d.		