©CIM-Team GmbH

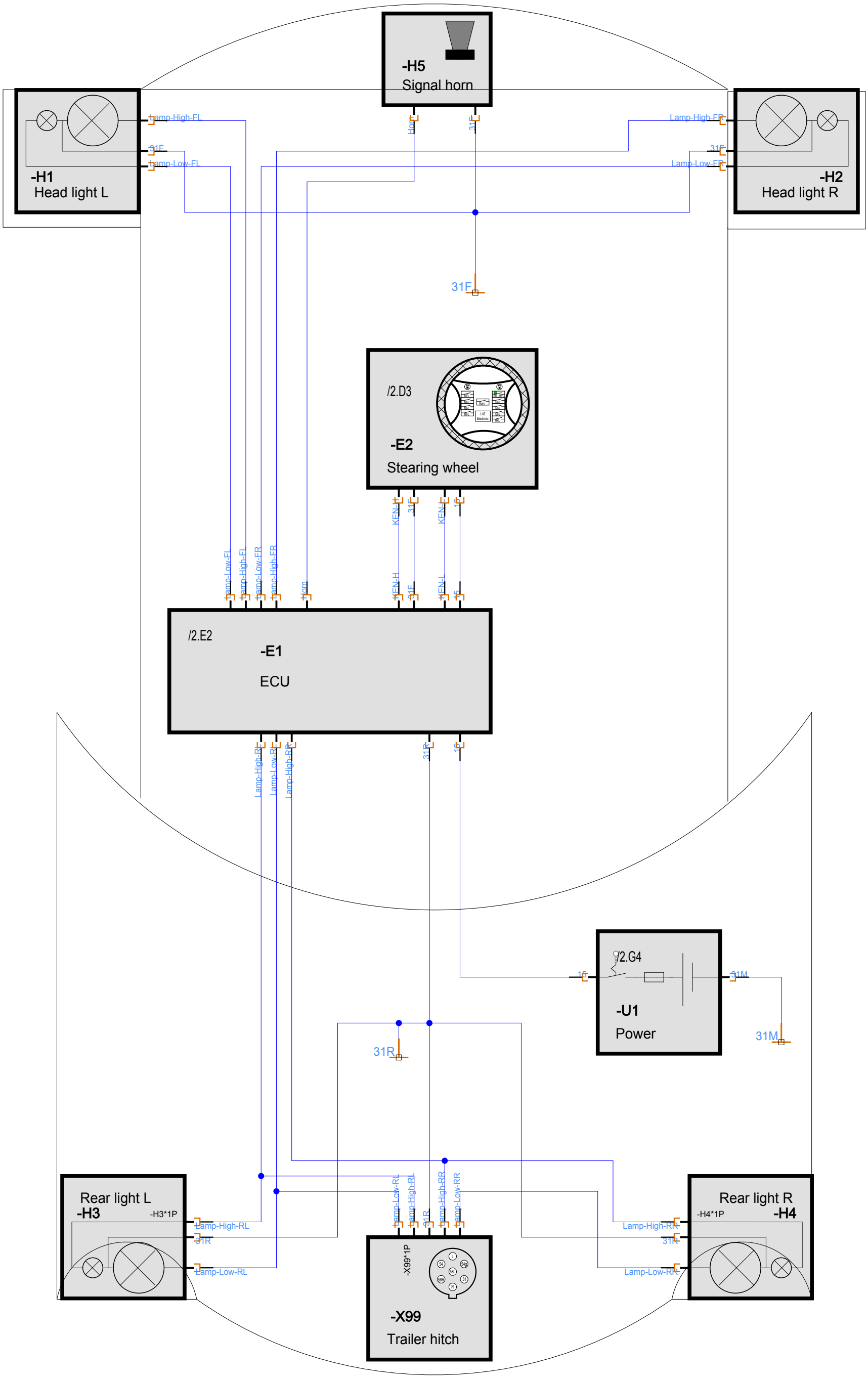

©CIM-Team GmbH

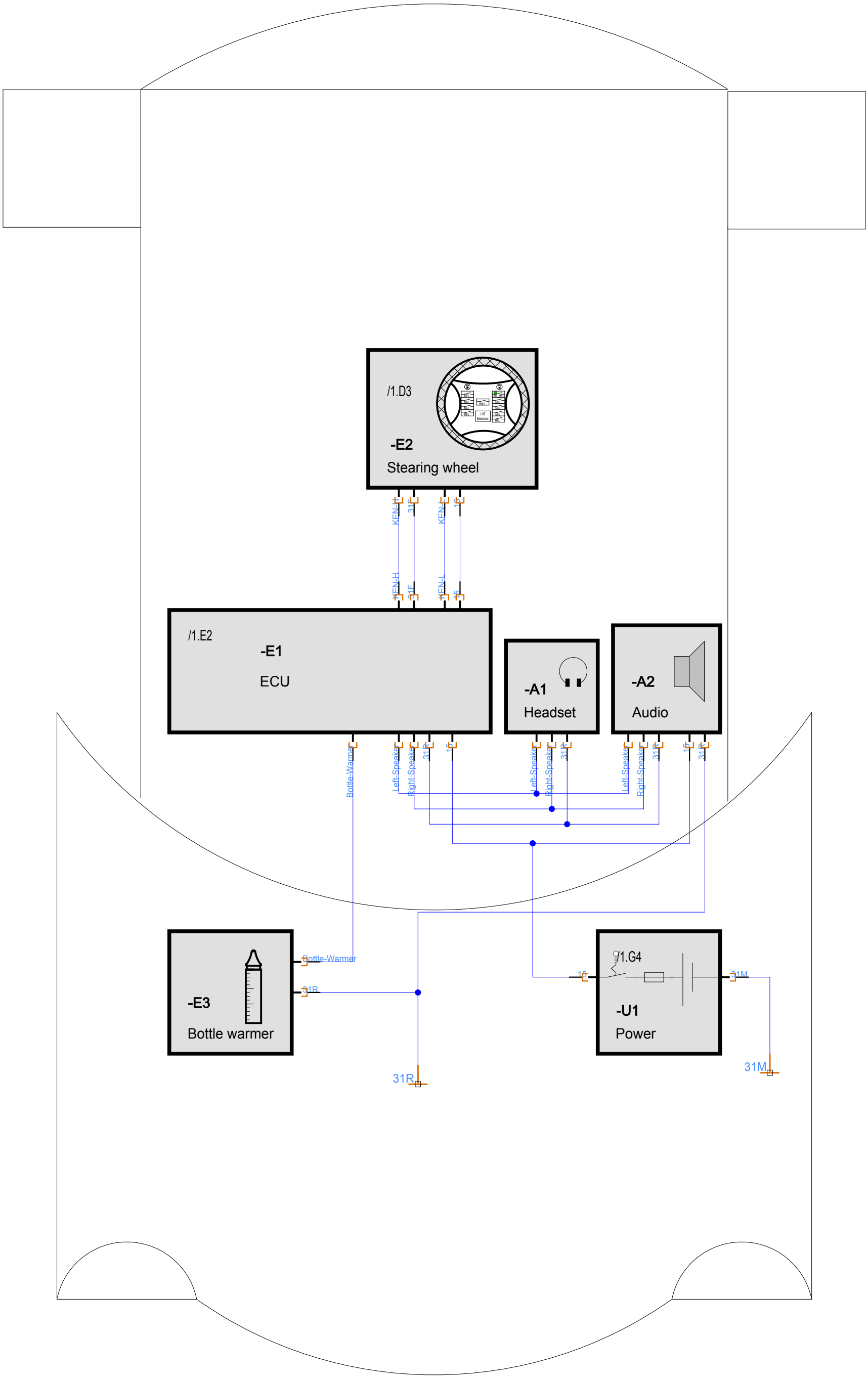

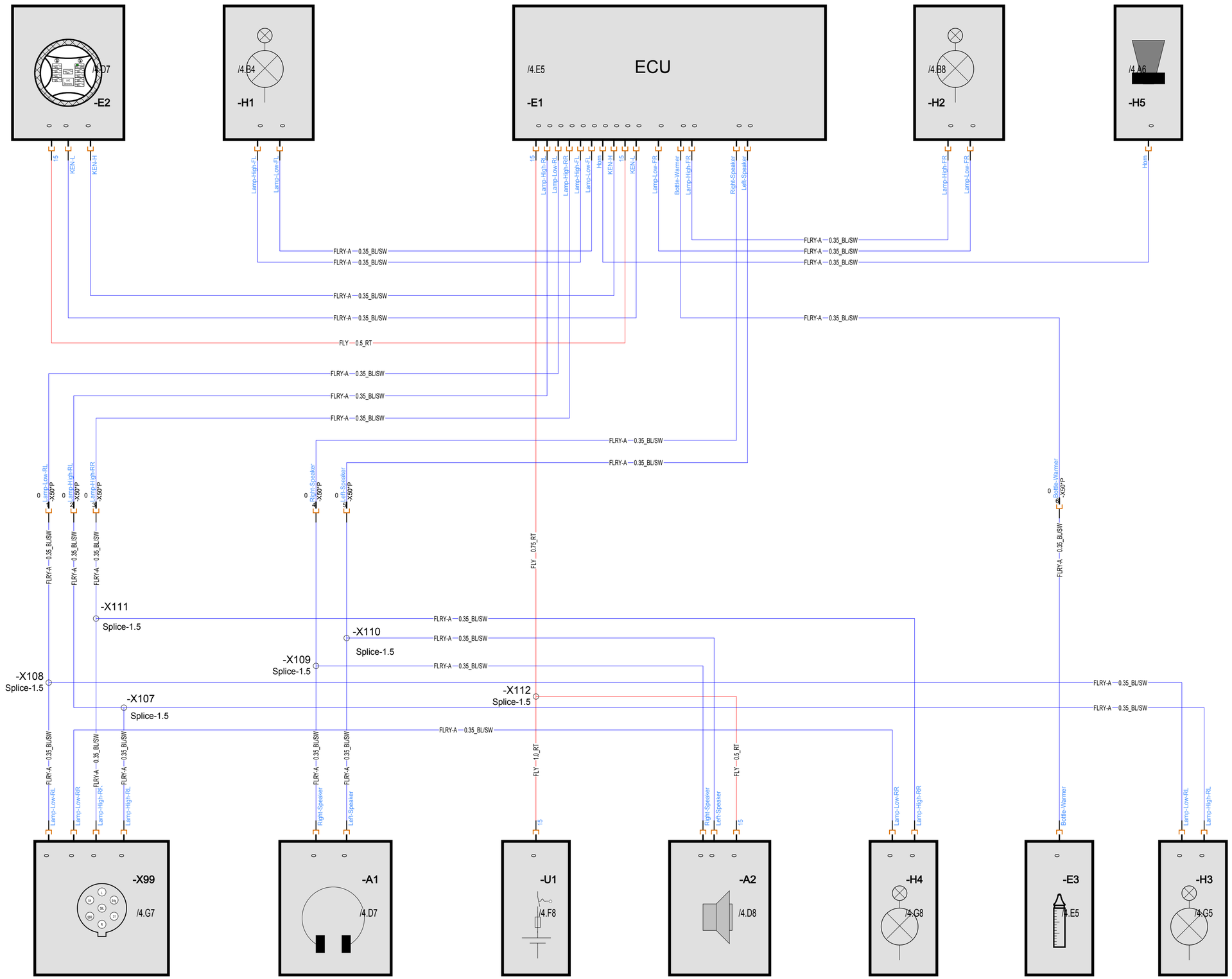

Für dieses Dokument und den darin dargestellten Gegenstand behalten wir uns alle Rechte vor. Veröffentlichung, Bekanntmachung an Dritte oder Verwertung seines Inhalts sind ohne unsere ausdrückliche Zustimmung verboten.
© BMW Group

We reserve all rights in this document and in the information contained therein. Reproduction, use or disclosure to third parties without express authority is strictly forbidden.
© BMW Group

0					Erstelldatum	Gesehen-Name	Erstverwendung (Typ)	CIM-Team
0					Bearbeiter	Gesehen-Datum	Hauptgruppe 06	
0					Kurzzeichen		Untergruppe 71	
E-Nr.	Index	Änderung	Datum	Name	Tel.Nummer		Ers. f.	Ers. d.

Gepr.
Norm

Blatt 3
4 Bl.

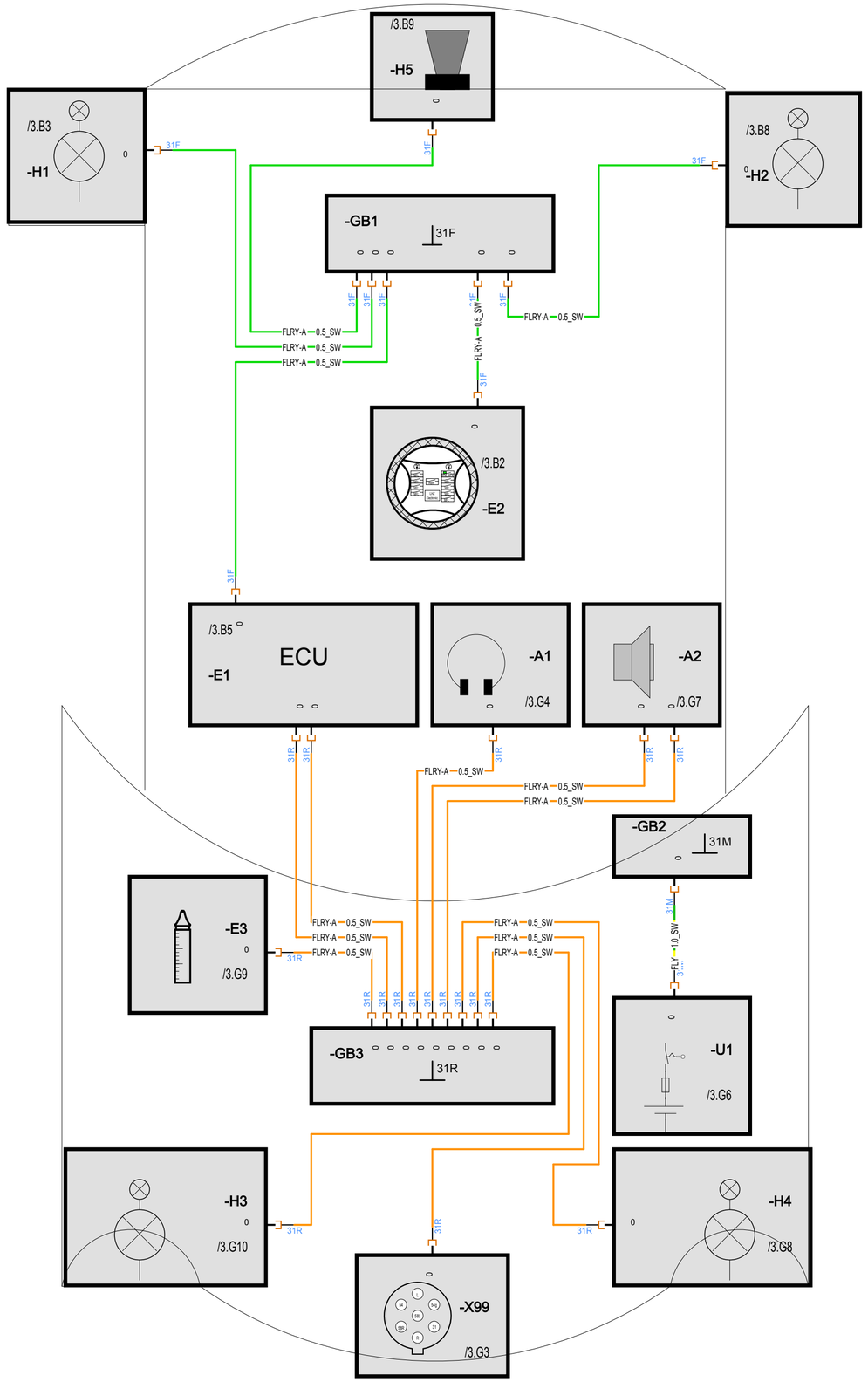

We reserve all rights in this document and in the information contained therein. Reproduction, use or disclosure to third parties without express authority is strictly forbidden.
© BMW Group

Für dieses Dokument und den darin dargestellten Gegenstand behalten wir uns alle Rechte vor. Vervielfältigung, Bekanntgabe an Dritte oder Verwertung seines Inhalts sind ohne unsere ausdrückliche Zustimmung verboten.
© BMW Group

0					Erstelldatum		Gesehen-Name	Erstverwendung (Typ)	CIM-Team		
0					Bearbeiter		Gesehen-Datum	Hauptgruppe 06			
0					Kurzzeichen			Untergruppe 71			
E-Nr.	Index	Änderung	Datum	Name	Tel.Nummer			Ers. f.	Ers. d.	Gepr.	Blatt 4
										Norm	4 Bl.